震雄CHEN HSONG

202206

震雄集团

香港新界大埔工业邨大宏街13至15号

marketing@chenhsong.com

400 930 0026

chenhsong.com.cn/mk6

扫一扫

探索更多

MK6

全新款式

伺服驱动注塑机

技术参数(668-1650吨)

新一代

精密 稳定

力求完美

震雄CHEN HSONG

技术参数

		JM668-MK6	JM800-MK6	JM1000-MK6	JM1200-MK6	JM1400-MK6	JM1650-MK6
射胶部份							
螺杆直径	mm	83 90 98	90 98 110	98 110 120	110 120 130	120 130 140	130 140 150
螺杆长径比	L/D	23.9 22.0 20.2	24 22 19.6	24.7 22 20.2	24 22 20.3	23.8 22 20.4	23.7 22 20.5
螺杆行程	mm	425	500	550	600	650	700
射胶容积	cm^3	2300 2704 3206	3179 3770 4749	4146 5224 6217	5699 6782 7960	7347 8623 10001	9286 10770 12364
射胶量(PS)	g	2093 2460 2917	2893 3430 4322	3773 4754 5658	5186 6172 7244	6686 7847 9101	8450 9801 11251
	oz	73.8 86.8 102.9	102.1 121 152.5	133.1 167.7 199.6	182.9 217.7 255.5	235.9 276.8 321	298.1 345.7 396.9
射胶压力(最大)	kgf/cm^2	2163 1840 1552	2170 1840 1460	2320 1840 1550	2190 1840 1570	2110 1800 1550	2090 1800 1570
射胶速率	cm^3/s	540 635 753	607 720 907	700 885 1053	875 1045 1226	1035 1215 1409	1195 1390 1596
螺杆最大转速	rpm	170	130	110	110	100	95
射咀推力(最大)	t	12	16.7	16.7	16.7	16.7	16.7
射咀行程	mm	450	560	595	700	720	800
锁模部份							
锁模力(最大)	t	668	800	1000	1200	1400	1650
开模行程	mm	920	1050	1230	1310	1500	1600
导柱内距(水平*垂直)	mm	920*920	1020*1020	1160*1160	1250*1250	1450*1350	1550*1430
容模量(最薄-最厚)	mm	380-920	400-1000	450-1160	500-1250	650-1400	700-1500
模板最大距离	mm	1840	2050	2390	2560	2900	3100
顶针推力	t	18.2	18.2	21.5	21.5	35.2	35.2
顶针行程	mm	265	280	320	320	400	400
定位法兰	mm	200	250	250	250	250	250
电力/电热							
系统压力	kgf/cm^2	175	175	175	175	175	175
油泵电机功率	kW	96	116	138	174	206	214
电热量	kW	35.5	46.9	58.7	70.1	77.6	95.4
温度控制区		5+1	6+1	6+1	6+1	6+1	6+1
其它							
机身尺寸(长*宽*高)	m*m*m	9.9*2.1*2.1	10.9*2.41*2.5	11.9*2.7*3.3	12.6*2.8*3.4	13.8*3.2*3.6	14.8*3.2*3.7
油箱容积	liter	950	1050	1250	1600	1750	2000
机重(约)	t	23	34	44	55	77	97
模板尺寸							

T型槽加码模孔

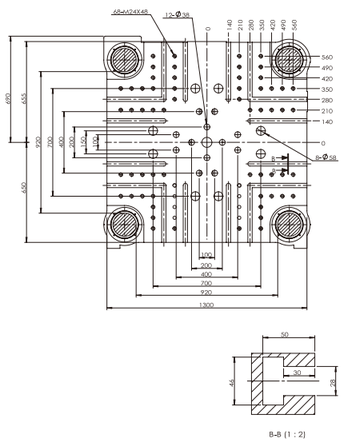

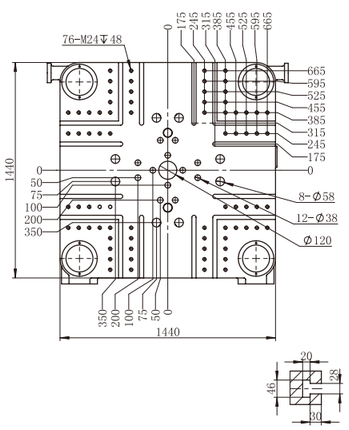

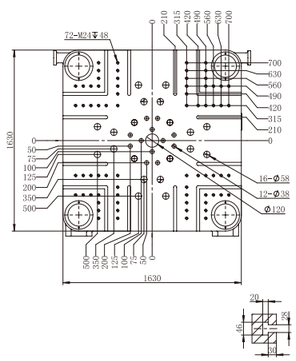

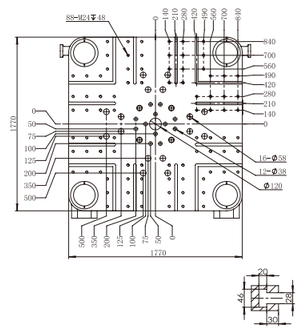

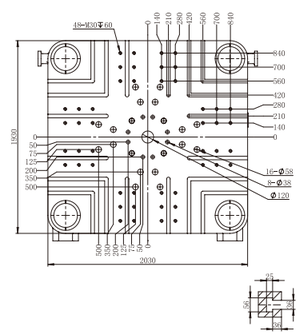

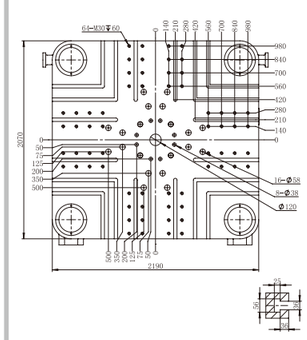

*以上技术参数仅供参考，在不同情况下可能出现偏差。本公司不断进行产品提升，故保留更改产品规格与参数而不另行通知的权利，本规格表的最终解释权归本公司所有。